MITSUBISHI ELECTRIC

1109875HD4101

FR

# Jet Towel Séchoir à mains

**MODELE**

| | |
|---|---|
| **JT-SB216JSH-W-E**<br>**JT-SB216JSH-H-E**<br>**JT-SB216JSH-S-E** | **Modèle de chauffage** |
| **JT-SB216KSN-W-E** | **Modèle sans chauffage** |

| | |
|---|---|
| Couleur de l'appareil | -W(Blanc), -H(Gris foncé), -S(Argent) |

Position d'affichage du nom de modèle Position d'affichage de la puissance électrique.

220-240VAC monophasé

# MANUEL D'INSTALLATION

**Pour les revendeurs et les installateurs**

Veuillez bien lire ce manuel avant l'installation afin de vous assurer que l'appareil est installé en toute sécurité et correctement. Les normes d'installation locales devraient être respectées et l'installation devrait être effectuée par le revendeur ou un professionnel qualifié.

Le "MODE D'EMPLOI" est destiné à l'utilisateur. Veillez à le donner au client.

## TABLE DES MATIERES


Précautions de sécurité ..... 2
Vérifications avant installation ..... 3
■ Vérifier l'environnement d'installation ..... 3
■ Vérifier l'appareil, les accessoires, et les articles nécessaires à l'installation ..... 3
Noms des pièces et dimensions externes ..... 4
Conditions d'installation ..... 5
■ Espace d'installation requis ..... 5
■ Murs adaptés ..... 5
■ Faciliter l'utilisation de l'appareil ..... 5
Méthode d'installation ..... 6~10
Essai ..... 11

# Précautions de sécurité

## Avertissement

Ce qui suit pourrait causer la mort ou de sérieuses blessures si l'appareil était manipulé de manière inadéquate.

**Interdit**

- N'utilisez pas l'appareil à des endroits où le sel pourrait l'endommager, ou en présence de gaz corrosifs, neutres et réducteurs.

  Cela pourrait causer des défaillances.
- Ne rayez pas, n'endommagez pas, ne transformez pas, ne pliez pas trop, ne tirez pas, n'entortillez pas le câble d'alimentation, ne posez pas d'objets lourds dessus et ne le coincez pas.

  Car cela pourrait endommager le câble d'alimentation, entraîner des incendies ou des électrocutions.

**Ne le démontez pas**

- N'essayez pas de démonter ou de modifier l' appareil sauf si expressément établi dans ce manuel.

  Car cela pourrait entraîner des incendies, des électrocutions ou des blessures.

**N'utilisez pas l'appareil dans la salle de bain/ cabine de douche**

- N'utilisez pas l'appareil dans un endroit chaud comme une cabine de douche, où de la condensation pourrait se former sur l'appareil, ou lorsqu'il pourrait être éclaboussé.

  Ceci pourrait entraîner des électrocutions ou des défaillances.

**Suivez les instructions**

- Le câblage électrique devrait être fait par un professionnel certifié conformément aux normes techniques pour l'équipement ou aux normes en vigueur.

  Un câblage incorrect pourrait entraîner des électrocutions et des incendies.
- Utilisez une puissance monophasée 220-240V.

  L'utilisation d'une alimentation électrique incorrecte pourrait entraîner des incendies, des électrocutions ou des défaillances.
- Utilisez un câblage exclusif

  L'utilisation de cet appareil avec d'autres dispositifs sur une multiprise pourrait générer une chaleur anormale, qui pourrait entraîner des incendies.
- Veillez à installer un disjoncteur de fuite à la terre.

  A défaut vous pourriez vous électrocuter.
- Un dispositif de débranchement doit être incorporé dans le câblage fixé conformément aux règles de câblage.

## Précautions

Ce qui suit pourrait causer des blessures ou des dommages matériels si l'appareil était manipulé de manière inadéquate.

**Interdit**

- N'installez pas l'appareil lorsqu'il est alimenté (cordon d'alimentation).

  Vous pourriez vous électrocuter.

**Suivez les instructions**

- Veuillez installer l'appareil de manière sécurisée à un endroit suffisamment résistant pour supporter le poids de l'appareil.

  Des blessures pourraient être causées si l'appareil tombait du mur.
- Veuillez porter des gants lors du nettoyage de l'appareil.

  A défaut vous pourriez vous blesser.

# Vérifications avant installation

## ■ Vérifier l'environnement d'installation

N'installez pas l'appareil dans les types d'endroits suivants.

(Cela pourrait causer des défaillances.)

- A l'extérieur
- Endroits ayant une température pouvant être inférieure à 0ºC
- Endroits très poussiéreux
- Endroits où la température pourrait être supérieure à 40ºC
- Endroits où il y a beaucoup de condensation
- Endroits où des dommages causés par du sel pourraient survenir
- Véhicules (incluant les bateaux et les avions)
- Endroits où des gaz corrosifs, neutres ou réducteurs sont présents
- Près de nourriture ou de vaisselle
- Cuisines
- Endroits où l'appareil pourrait entrer en contact avec de l'eau (Où il y a un risque d'éclaboussure)
- Endroits où l'appareil est exposé à la lumière du soleil directe ou à une forte lumière (Pourrait causer des défaillances du capteur)
- Pièces ayant un bassin de stérilisation, des piscines et des salles de bain

## ■ Vérifier l'appareil, les accessoires, et les articles nécessaires à l'installation

**Produit**

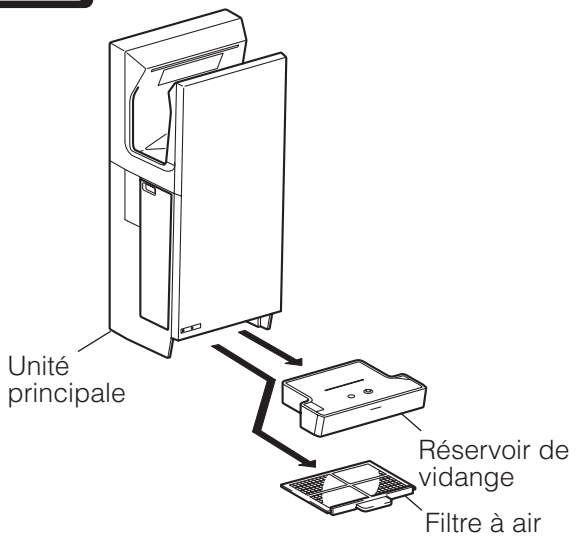


**Accessoires**

Vis de montage (5 x 30 Vis autotaraudeuses type 1)··· 6

Panneau d'installation···1

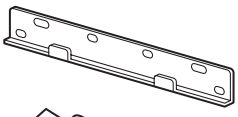

Bride de cordon ...1

Vis de montage de la bride...1

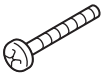

Noyau de ferrite...1

Vis du poussoir porte···1

**Articles nécessaires**

Tournevis ⊕
Mesurant plus de 150 mm

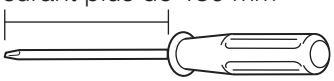

Stylo
Pour marquer la position d'insertion des bouchons à vis dans le mur

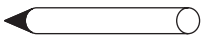

### ■ Préparer si nécessaire

Câble unique pour le câblage interne
(Âme de câble : entre 1,0 $mm^2$ et 2,5 $mm^2$)

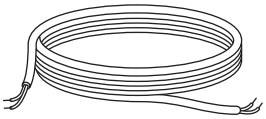

※ Inutile si le câblage interne est effectué

ANCRE A VIS...6

※ Utilisez sur des murs en béton

Renforcement de mur

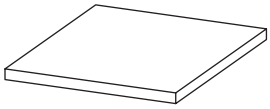

※ Renforcer les murs en matériaux autres que le béton

## ■ Vérifiez les réglages du chauffage et de la vitesse de l'air (type JT-SB216JSH uniquement)

Vérifiez les réglages ON/OFF du chauffage et les réglages HIGH/STANDARD de la vitesse de l'air avec le client avant l'utilisation.

(Le client ne peut pas ajuster les réglages après l'installation.)

# Noms des pièces et dimensions externes

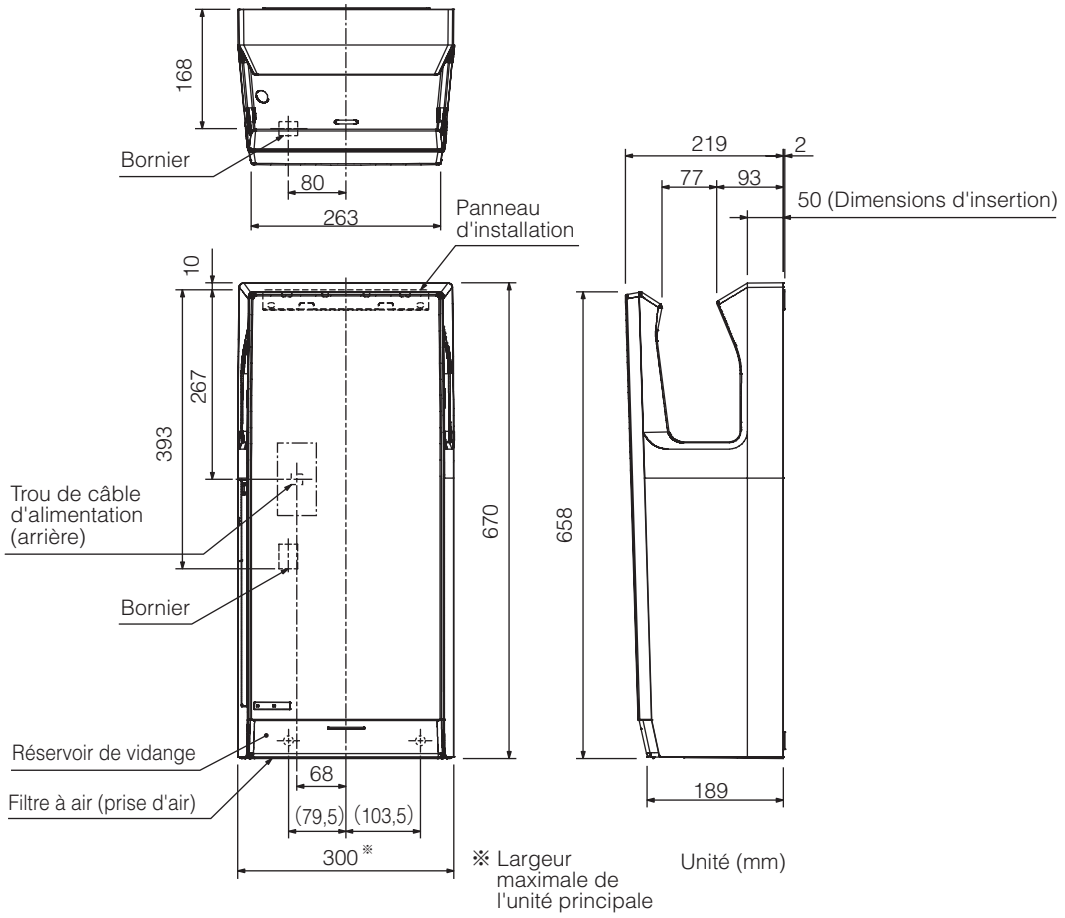


■ Avant

Section du contrôle de puissance

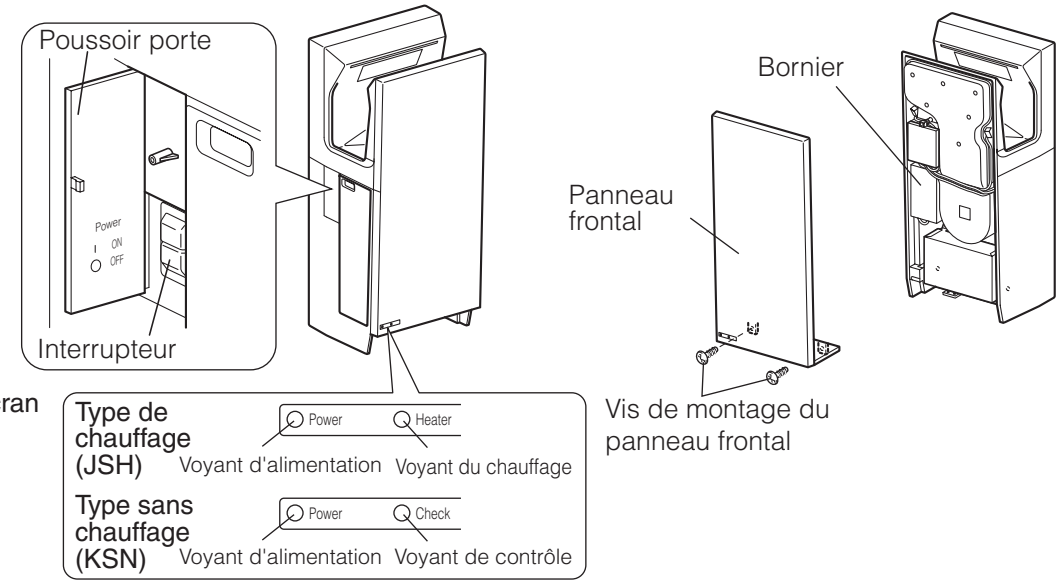


■ Arrière

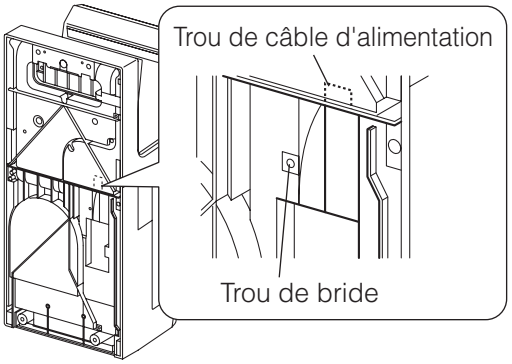

# Conditions d'installation

## ■ Espace d'installation requis

Précautions

- Veillez à respecter au moins les distances répertoriées dans le tableau de droite des murs, des matériaux inflammables (combustibles) et autres.
- Assurez une distance d'au moins 130 mm du sol. A défaut, de la saleté ou de l'eau pourrait entrer dans l'appareil, et causer des dommages.
- Veillez à ce qu'il y ait au moins un espace de 150 mm des deux côtés de l'appareil pour faciliter l'entretien.

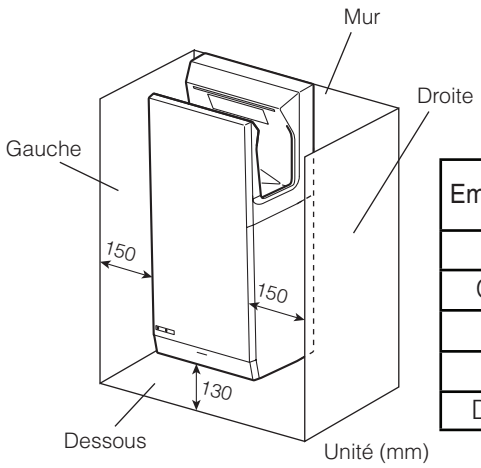


| Emplacement | Espace libre |
|---|---|
| Haut | Ouvert |
| Gauche | 150 mm |
| Droite | 150 mm |
| Avant | Ouvert |
| Dessous | 130 mm |

## ■ Murs adaptés

- Murs lisses sans irrégularités.
- Des murs pouvant supporter le poids de l'appareil.
- Renforcez les murs en matériaux autres que le béton.
- Lors de l'installation sur un mur en béton, utilisez des ancres à vis en métal commercialisées.

## ■ Faciliter l'utilisation de l'appareil

- Veuillez vous référer au "Guide de position d'installation".
- Laissez un espace d'au moins 200 mm à gauche pour faciliter l'entretien.
- Evitez les endroits où des personnes ou des portes pourraient cogner contre l'appareil.

Guide de position d'installation

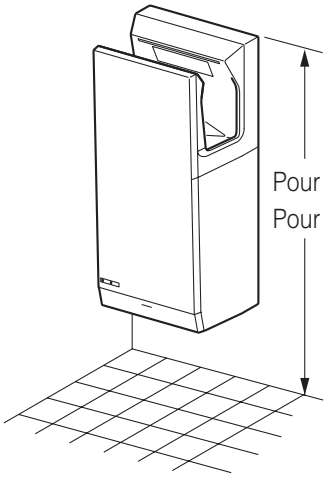

# Méthode d'installation

## ⚠ Avertissement

- Utilisez une puissance monophasée 220-240V.

  L'utilisation d'une alimentation électrique incorrecte pourrait entraîner des incendies, des électrocutions ou des défaillances.

## ⚠ Précautions

- N'installez pas l'appareil lorsqu'il est alimenté (cordon d'alimentation).

  Vous pourriez vous électrocuter.

### Vérification

☐ Une puissance électrique de 220-240V monophasée doit être utilisée.
☐ Veillez à ce qu'un disjoncteur de fuite à la terre soit installé dans le câblage fixé.
☐ Un câble unique (l'âme du câble : entre 1,0 $mm^2$ et 2,5 $mm^2$) est utilisée pour le câble d'alimentation.

**1**

Veillez à ce qu'un dispositif de débranchement soit incorporé dans le câblage fixé conformément aux règles de câblage.

- Veuillez suivre l'illustration de droite pour connaître le câblage interne.

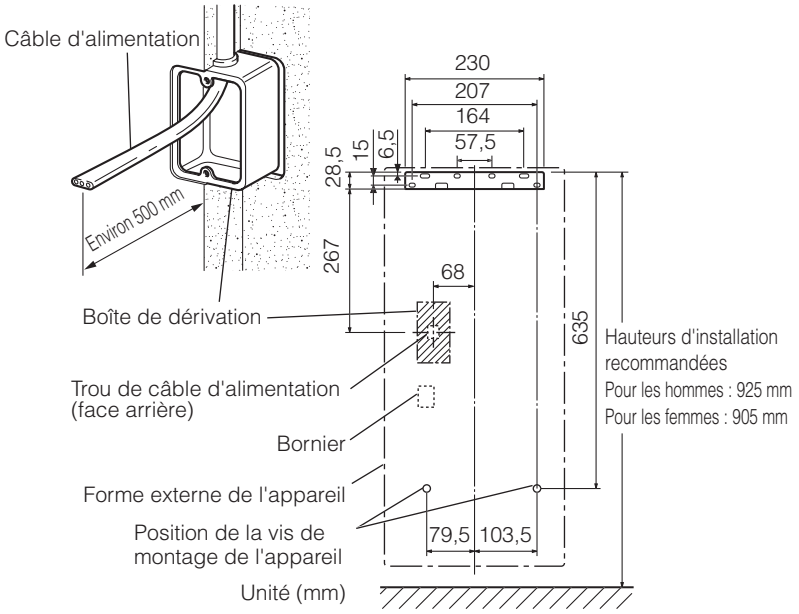


**2**

Fixez le panneau d'installation au mur à l'aide des 4 vis de montage.

- La position illustrée à droite est recommandée.
- Utilisez des ancres à vis commercialisées lors de l'installation de l' appareil sur un mur en béton.
- Renforcez les murs en matériaux autres que le béton avant l'installation.

  - Laissez un espace d'au moins 130 mm en dessous de l'appareil.
    De la saleté ou de l'eau aspirée dans l'appareil pourrait l'endommager.

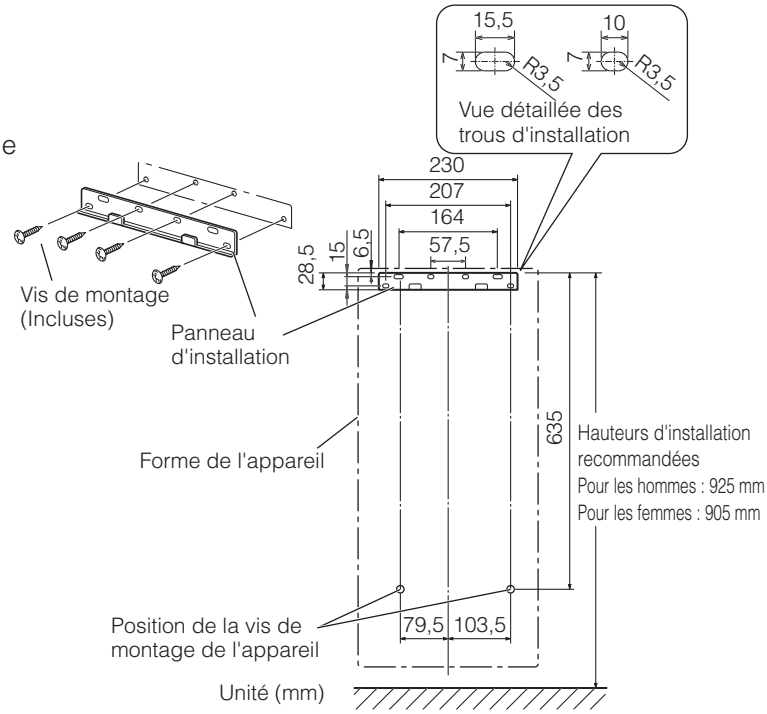

# Installation (Suite)

3

1. Retirez le réservoir de vidange et le filtre à air.

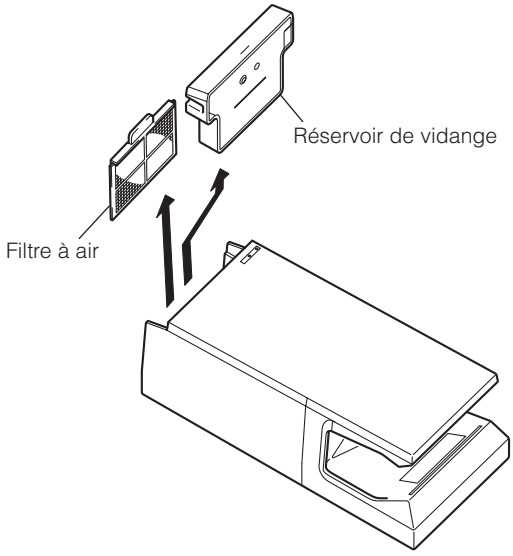


2. Retirez les vis de montage du panneau avant (2), et retirez le panneau avant.

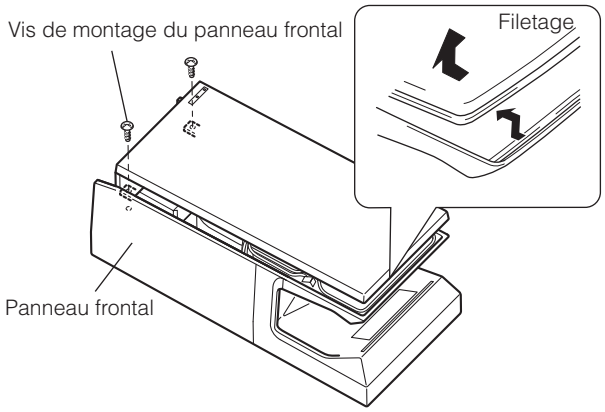


3. Retirez les vis de montage du couvre-bornes (1), et retirez le couvre-bornes.
   ※ Veillez à ne pas perdre la bague en caoutchouc.

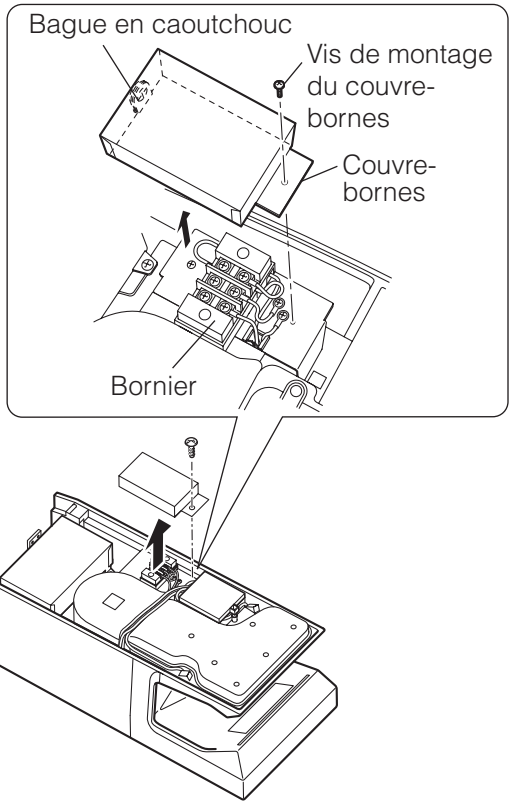

# Installation (Suite)

**4**

Faites passer le câble d'alimentation dans le trou à l'arrière de l'appareil, et tirez-le à travers l'appareil.

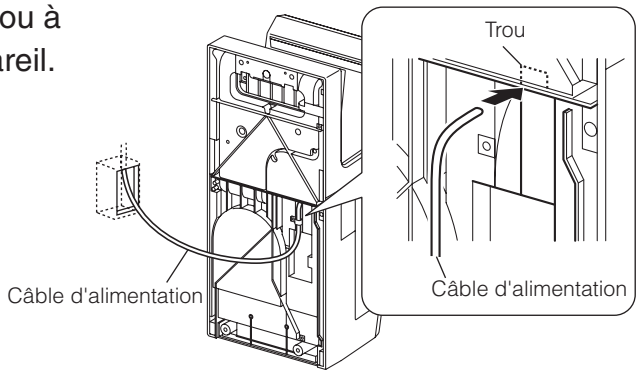


**5**

## ⚠ Avertissement

- Utilisez une puissance monophasée 220-240V.
  L'utilisation d'une alimentation électrique incorrecte pourrait entraîner des incendies, des électrocutions ou des défaillances.

Câblez-le au bornier. (Pas de polarité)

1. Dénudez la gaine du bout du câble de 15 mm.

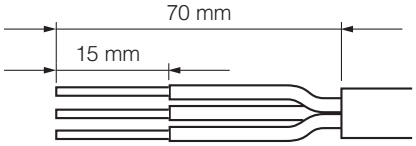


2. Vissez le câble d'alimentation au bornier.
   - Le bon couple est 1,2Nm (11 lbf·in)

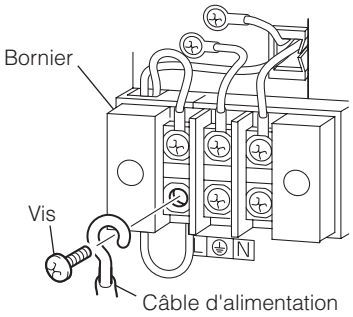


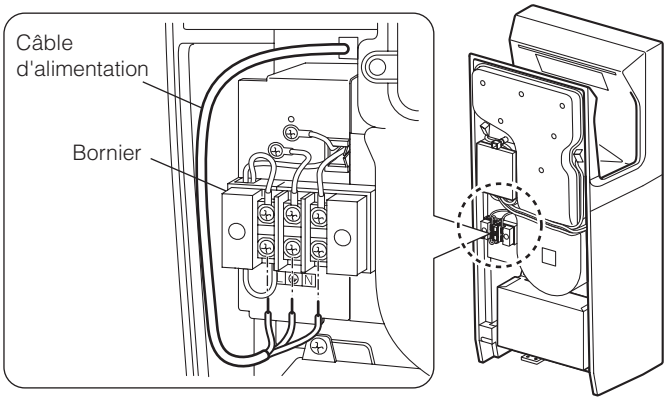


3. Vérifiez que le câble d'alimentation soit bien fixé au bornier.

4. Câblez le câble de terre à la borne central du bloc bornier.
   - Le bon couple est 1,2Nm (11 lbf·in)

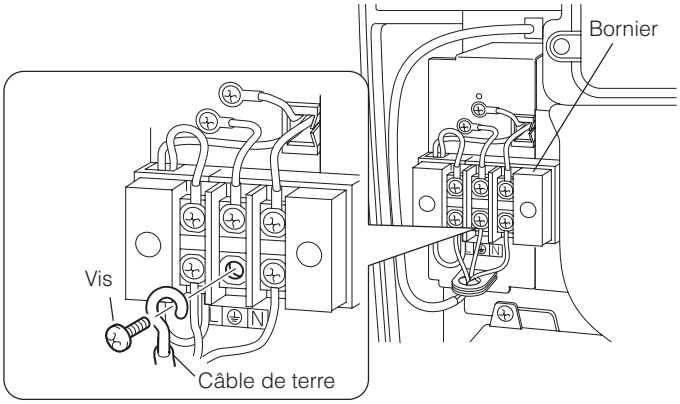


5. Pincez et vissez le câble d'alimentation dans la position montrée à droite.

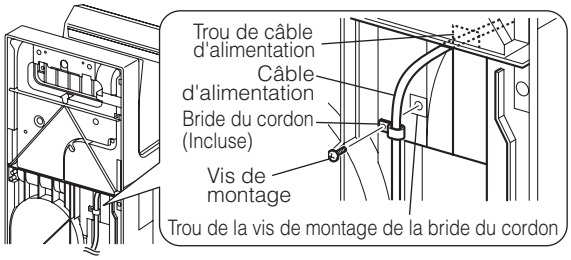

# Installation (Suite)

**6**

1. Faites passer le câble d'alimentation par la traversée en caoutchouc, et fixez la traversée en caoutchouc au couvre-bornes.
2. Fixez le couvre-bornes à l'unité principale à l'aide de la vis de montage du couvre-bornes.
3. Déplacez le câble d'alimentation du côté gauche du couvre-bornes.
4. Vérifiez que le câble d'alimentation et les fils ne soient pas pincés.

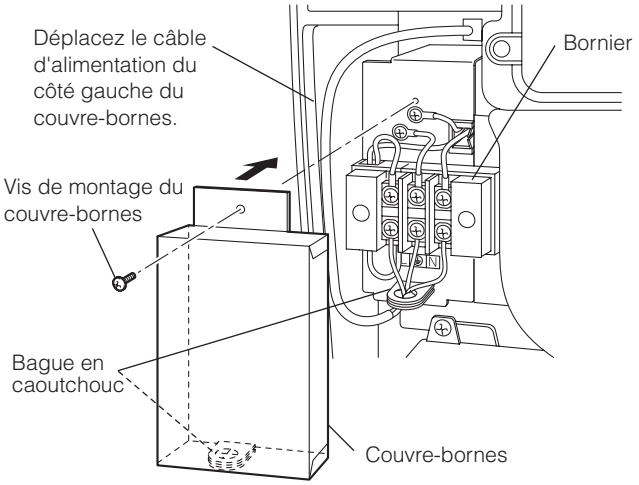


5. Ouvrez le noyau de ferrite.
6. Faites passer le câble d'alimentation à travers le noyau de ferrite, et fermez-le.
   - Placez le noyau de ferrite à l'extérieur du couvre-bornes.
7. Vérifiez que le noyau de ferrite soit bien installé.

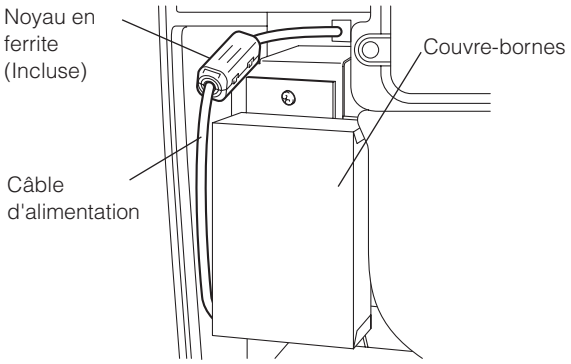


**7**

Fixez l'unité principale.

1. Engagez les crochets du panneau d'installation (2 crochets) à l'arrière de l'appareil.
   - Si le mur est en béton, utilisez des bouchons à vis en métal commercialisés.
   - Veuillez consulter "Positionnement du bouchon" pour savoir où insérer les bouchons.
   - Utilisez un tournevis plus long que 150 mm.
2. Vérifiez que le câble d'alimentation ne soit pas coincé derrière l'unité principale.
   - Ajustez la longueur du câble d'alimentation dans le coffret d'interrupteur afin que le câble d'alimentation ne se coince pas.
3. Appuyez légèrement l'appareil contre le mur, et fixez-le en utilisant 2 vis de montage.

   **Précautions**
   - Si vous utilisez des vis $\phi$ 4 commercialisées, utilisez une rondelle (diamètre externe $\phi$ 10 ou inférieur) pour ne pas qu'elles se dévissent.

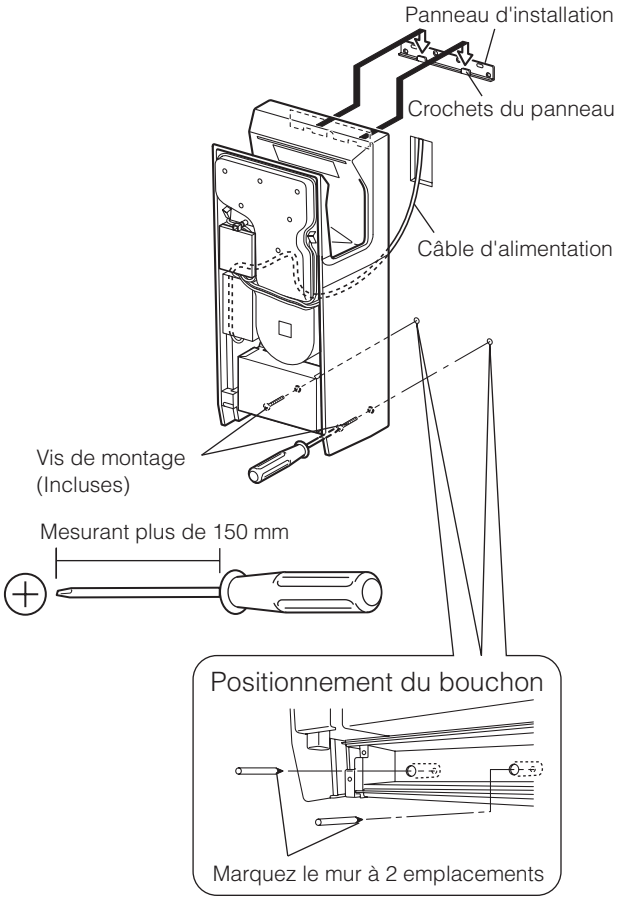

8

■ Commuter les réglages de l'interrupteur de la vitesse de l'air et de l'interrupteur de chauffage
Vérifiez les réglages ON/OFF du chauffage et les réglages HIGH/STANDARD de la vitesse de l'air avec le client avant l'utilisation.

(L'utilisateur ne peut pas ajuster les réglages après l'installation.)

(Le JT-SB216KSN-W-E ne possède pas d'interrupteur de volume d'air ou de chauffage.)

**Précautions**

- N'installez pas l'appareil lorsqu'il est alimenté (cordon d'alimentation). Vous pourriez vous électrocuter.

1. Retirez la vis de montage (1) du couvercle du coffret d'interrupteur, et retirez le couvercle du coffret d'interrupteur.
2. Modifier les réglages.
3. Après avoir contrôlé les interrupteurs, replacez le couvercle du coffret d'interrupteur dans sa position d'origine.

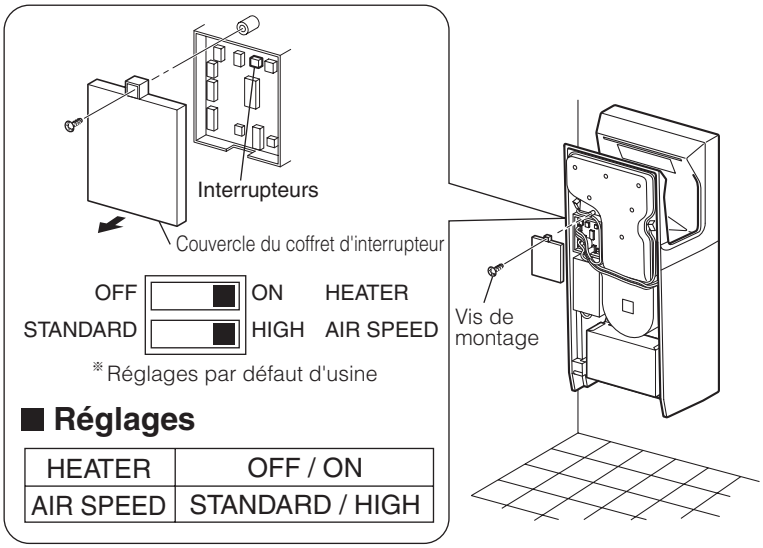


■ **Réglages**

| | |
|---|---|
| HEATER | OFF / ON |
| AIR SPEED | STANDARD / HIGH |

9

1. Engagez le filetage du panneau frontal sur l'appareil.
2. Replacez le panneau avant avec les vis de montage du panneau frontal (2).
3. Vérifiez que le panneau frontal soit bien installé.

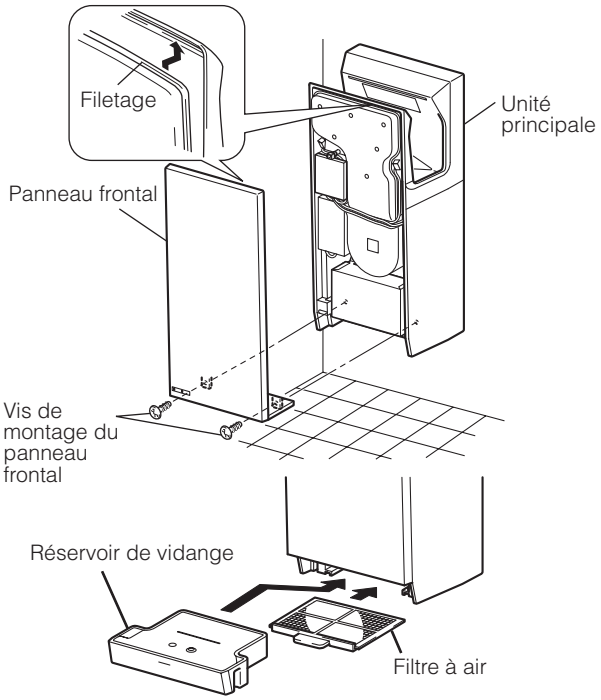


4. Fixez le filtre à air.
5. Vérifiez que le filtre à air soit bien inséré, complètement à l'arrière.
6. Fixez le réservoir de vidange.

# Essai

| | Etape | Que contrôler | Vérification |
|---|---|---|---|
| 1 | Vérifiez la tension de l'alimentation. | La puissance utilisée elle-est du 220-240V monophasée ? Une alimentation électrique incorrecte pourrait causer des défaillances. | |
| 2 | Mettez le disjoncteur de fuite à la terre sous tension. | | |
| 3 | Mettez l'interrupteur d'alimentation sur "ON". | Le voyant d'alimentation est-il allumé ? | |
| 4 | Insérez vos mains pour vérifier que l'air soit soufflé. | L'air est-il soufflé ? | |
| 5 | Insérez vos mains pour vérifier que de l'air chaud est soufflé. (Uniquement avec le type JT-SB216JSH lorsque le chauffage est sur "ON".) (Le modèle JT-SB216KSN ne possède pas de chauffage.) | De l'air chaud est-il soufflé ? (Si la température de la pièce est supérieure à 30˚C, pour des raisons de sécurité, le chauffage ne fonctionne pas même si l'interrupteur du chauffage est mis sur marche.) ※ Etant donné que le chauffage est un simple chauffage, si la température de la pièce est inférieure à 18˚C, l'air pourrait sembler frais. Le voyant du chauffage est-il allumé ? | |
| 6 | | L'appareil est-il monté de manière sécurisée sans vibrations ni bruits anormaux ? | |

※ Ne mettez pas sous tension lorsque vos mains ou d'autres objets sont à l'intérieur de la zone de séchage des mains.
※ Mettez l'interrupteur sur "OFF", vérifiez que tous les voyants sur la section affichage soient éteints, puis attendez pendant 1 minute avant de remettre l'interrupteur sur "ON".

# Information on Disposal

Note: This symbol mark is for EU countries only.
This symbol mark is according to the directive 2002/96/EC Article 10 Information for users and Annex IV, and/or to the directive 2006/66/EC Article 20 Information for end-users and Annex II.

## English

Your MITSUBISHI ELECTRIC product is designed and manufactured with high quality materials and components which can be recycled and/or reused.
This symbol means that electrical and electronic equipment, batteries and accumulators, at their end-of-life, should be disposed of separately from your household waste.
If a chemical symbol is printed beneath the symbol shown above, this chemical symbol means that the battery or accumulator contains a heavy metal at a certain concentration. This will be indicated as follows:

Hg: mercury (0,0005%), Cd: cadmium (0,002%),
Pb: lead (0,004%)

In the European Union there are separate collection systems for used electrical and electronic products, batteries and accumulators.
Please, dispose of this equipment, batteries and accumulators correctly at your local community waste collection/recycling centre.
Please, help us to conserve the environment we live in!

## Deutsch

Ihr MITSUBISHI ELECTRIC-Produkt wurde unter Einsatz von qualitativ hochwertigen Materialien und Komponenten konstruiert und gefertigt, die für Recycling und/oder Wiederverwendung geeignet sind.
Dieses Symbol bedeutet, dass elektrische und elektronische Geräte sowie Batterien und Akkus am Ende ihrer Nutzungsdauer von Hausmüll getrennt zu entsorgen sind.
Wenn ein chemisches Symbol unterhalb des oben abgebildeten Symbols erscheint, bedeutet dies, dass die Batterie bzw. der Akku ein Schwermetall in einer bestimmten Konzentration enthält. Dies wird wie folgt angegeben:

Hg: Quecksilber (0,0005 %), Cd: Cadmium (0,002 %),
Pb: Blei (0,004 %)

In der Europäischen Union gibt es unterschiedliche Sammelsysteme für gebrauchte Elektrik- und Elektronikgeräte einerseits sowie Batterien und Akkus andererseits.
Bitte entsorgen Sie dieses Gerät, Batterien und Akkus vorschriftsmäßig bei Ihrer kommunalen Sammelstelle oder im örtlichen Recycling-Zentrum.
Bitte helfen Sie uns, die Umwelt zu erhalten, in der wir leben!

## Italiano

Questo prodotto MITSUBISHI ELECTRIC è stato progettato e fabbricato con materiali e componenti di alta qualità, che possono essere riciclati e/o riutilizzati.
Questo simbolo significa che i prodotti elettrici ed elettronici, le batterie e gli accumulatori, devono essere smaltiti separatamente dai rifiuti casalinghi alla fine della loro vita di servizio.
Se sotto il simbolo mostrato sopra è stampato un simbolo chimico, il simbolo chimico significa che la batteria o l'accumulatore contiene un metallo pesante con una certa concentrazione. Ciò viene indicato come segue:

Hg: mercurio (0,0005%), Cd: cadmio (0,002%),
Pb: piombo (0,004%)

Nell'Unione Europea ci sono sistemi di raccolta differenziata per i prodotti elettrici ed elettronici, le batterie e gli accumulatori usati.
Per disfarsi di questo prodotto, delle batterie e degli accumulatori, portarli al centro locale di raccolta/riciclaggio dei rifiuti.
Aiutateci a conservare l'ambiente in cui viviamo!

## Français

Votre produit Mitsubishi Electric est conçu et fabriqué avec des matériels et des composants de qualité supérieure qui peuvent être recyclés et/ou réutilisés.
Ce symbole signifie que les équipements électriques et électroniques, les batteries et les accumulateurs, à la fin de leur durée de service, doivent être éliminés séparément des ordures ménagères.
Si un symbole chimique est imprimé sous le symbole illustré ci-dessus, il signifie que la batterie ou l'accumulateur contient une certaine concentration de métal lourd. Elle sera indiquée comme suit : Hg : mercure (0,0005%), Cd : cadmium (0,002%),
Pb : plomb (0,004%)
Dans l'Union Européenne, il existe des systèmes sélectifs de collecte pour les produits électriques et électroniques, les batteries et les accumulateurs usagés.
Nous vous prions donc de confier cet équipement, ces batteries et ces accumulateurs à votre centre local de collecte/recyclage.
Aidez-nous à conserver l'environnement dans lequel nous vivons !

Les machines ou appareils électriques et électroniques contiennent souvent des matières qui, si elles sont traitées ou éliminées de manière inappropriée, peuvent s'avérer potentiellement dangereuses pour la santé humaine et pour l'environnement.
Cependant, ces matières sont nécessaires au bon fonctionnement de votre appareil ou de votre machine.
Pour cette raison, il vous est demandé de ne pas vous débarrasser de votre appareil ou machine usagé avec vos ordures ménagères.

## Español

Su producto MITSUBISHI ELECTRIC está diseñado y fabricado con materiales y componentes de alta calidad que pueden ser reciclados y/o reutilizados.
Este símbolo significa que el aparato eléctrico y electrónico, las pilas, baterías y los acumuladores, al final de su ciclo de vida, se deben tirar separadamente del resto de sus residuos domésticos.
Si hay un símbolo químico impreso debajo del símbolo mostrado arriba, este símbolo químico significa que la pila, batería o el acumulador contienen un metal pesado con cierta concentración. Esto se indicará de la forma siguiente:

Hg: mercurio (0,0005%), Cd: cadmio (0,002%),
Pb: plomo (0,004%)

En la Unión Europea existen sistemas de recogida específicos para productos eléctricos y electrónicos, pilas, baterías y acumuladores usados.
Por favor, deposite los aparatos mencionados, las pilas, baterías y acumuladores en el centro de recogida/reciclado de residuos de su lugar de residencia local cuando quiera tirarlos.
¡ Ayúdenos a conservar el medio ambiente!

## Português

O seu produto MITSUBISHI ELECTRIC foi concebido e produzido com materiais e componentes de alta qualidade que podem ser reciclados e/ou reutilizados.
Este símbolo significa que o equipamento eléctrico e electrónico, as baterias e os acumuladores, no final da sua vida útil, devem ser deitados fora separadamente do lixo doméstico.
Se houver um símbolo químico impresso por baixo do símbolo mostrado acima, o símbolo químico indica que a bateria ou acumulador contém metais pesados numa determinada concentração. Isto aparecerá indicado da maneira seguinte:

Hg: mercúrio (0,0005%), Cd: cádmio (0,002%),
Pb: chumbo (0,004%)

Na União Europeia existem sistemas de recolha separados para produtos eléctricos e electrónicos, baterias e acumuladores usados.
Por favor, entregue este equipamento, as baterias e os acumuladores correctamente, no seu ponto local de recolha/reciclagem.
Por favor, ajude-nos a conservar o ambiente em que vivemos!

## Svenska

Denna produkt från MITSUBISHI ELECTRIC är designad och tillverkad av material och komponenter med hög kvalitet som kan återvinnas och/eller återanvändas.
Denna symbol betyder att förbrukade elektriska och elektroniska produkter, batterier och ackumulatorer skall sorteras och hanteras separat från hushållsavfall.
Om det finns en kemisk beteckning tryckt under ovanstående symbol betyder det att batteriet eller ackumulatorn innehåller en tungmetall med en viss koncentration. Detta anges på följande sätt:
Hg: kvicksilver (0,0005%), Cd: kadmium (0,002%),
Pb: bly (0,004%)
Inom den Europeiska Unionen finns det separata insamlingssystem för begagnade elektriska och elektroniska produkter, batterier och ackumulatorer.
Var vänlig lämna denna produkt, batterier och ackumulatorer hos din lokala mottagningsstation för avfall och återvinning.
Var snäll och hjälp oss att bevara miljön vi lever i!

## Dansk

Dit produkt fra MITSUBISHI ELECTRIC er designet og fremstillet med kvalitetsmaterialer og komponenter, der kan genindvindes og/eller genbruges.
Dette symbol viser, at elektrisk eller elektronisk udstyr, batterier og akkumulatorer ikke må bortskaffes sammen med almindeligt husholdningsaffald efter endt levetid.
Hvis der er trykt et kemisk symbol under symbolet ovenfor, betyder det, at batteriet eller akkumulatoren indeholder en bestemt koncentration af et tungmetal. Dette angives som følger:
Hg: kviksølv (0,0005 %), Cd: cadmium (0,002 %),
Pb: bly (0,004 %)
I EU er der særlige indsamlingsordninger for brugte elektriske og elektroniske produkter, batterier og akkumulatorer.
Bortskaf udstyret, batterier og akkumulatorer korrekt på en lokal affalds-/genbrugsplads.
Hjælp os med at bevare det miljø, vi lever i!

## Norsk

For norske brukere:
Dette produktet fra MITSUBISHI ELECTRIC er konstruert og produsert med materialer og komponenter av høy kvalitet, som kan resirkuleres og/eller brukes om igjen.
Dette symbolet betyr at elektrisk og elektronisk utstyr, batterier og akkumulatorer, ikke bør kasseres sammen med husholdningsavfallet når de har nådd slutten av sin levetid.
Hvis det er trykt et kjemisk symbol under det symbolet som er vist over, betyr det kjemiske symbolet at batteriet eller akkumulatoren inneholder et tungmetall i en viss konsentrasjon. Dette vil vises som følger:
Hg: kvikksølv (0,0005 %), Cd: kadmium (0,002 %),
Pb: bly (0,004 %)
I Norge finnes det egne innsamlingssystemer for brukte elektriske og elektroniske produkter, batterier og akkumulatorer.
Kasser dette utstyret, batteriene og akkumulatorene ved den lokale gjenbruks- eller resirkuleringsstasjonen.
Hjelp oss å bevare det miljøet vi lever i!

## Suomi

Tämä MITSUBISHI ELECTRIC -tuote on suunniteltu ja valmistettu korkealuokkaisista materiaaleista ja/tai osista, jotka voidaan kierrättää ja käyttää uudelleen.
Tämä symboli tarkoittaa, että sähkö- ja elektroniikkalaitteet, paristot ja akut täytyy niiden käyttöiän jälkeen hävittää erillään talousjätteistä.
Jos yllä olevan symbolin alapuolelle on painettu kemiallinen symboli, se tarkoittaa, että paristolla tai akulla on tietty raskasmetallipitoisuus. Se ilmoitetaan seuraavasti:
Hg: elohopea (0,0005 %), Cd: kadmium (0,002 %),
Pb: lyijy (0,004 %)
Käytetyillä sähkö- ja elektroniikkalaitteilla, paristoilla ja akuilla on Euroopan Yhteisössä omat keräysjärjestelmänsä.
Toimita tämä laite, paristot ja akut paikalliseen jätehuolto-/kierrätyskeskukseen.
Auta meitä suojelemaan ympäristöä, jossa elämme!

## Nederlands

Mitsubishi Electric producten zijn ontwikkeld en gefabriceerd uit eerste kwaliteit materialen. De onderdelen kunnen worden gerecycled en/of worden hergebruikt.
Het symbool betekent dat de elektrische en elektronische onderdelen, batterijen en accu's op het einde van de gebruiksduur gescheiden van het huishoudelijk afval moeten worden ingezameld.
Wanneer er onder het bovenstaande symbool een chemisch symbool staat gedrukt, betekent dit dat de batterij of accu zware metalen in een bepaalde concentratie bevat. Dit wordt als volgt aangeduid:
Hg: kwik (0,0005%), Cd: cadmium (0,002%),
Pb: lood (0,004%)
In de Europese Unie worden elektrische en elektronische producten, batterijen en accu's afzonderlijk ingezameld.
Breng deze apparatuur, batterijen en accu's dan naar het gemeentelijke afvalinzamelingspunt.
Help ons mee het milieu te beschermen!

## Ελληνικά

Το προϊόν MITSUBISHI ELECTRIC που διαθέτετε είναι σχεδιασμένο και κατασκευασμένο από υλικά και εξαρτήματα υψηλής ποιότητας, τα οποία μπορούν να ανακυκλωθούν ή/και να χρησιμοποιηθούν ξανά.
Το σύμβολο αυτό σημαίνει ότι ο ηλεκτρικός και ηλεκτρονικός εξοπλισμός, οι μπαταρίες και οι συσσωρευτές, στο τέλος της διάρκειας ζωής τους, θα πρέπει να απορριφτούν ξεχωριστά από τα υπόλοιπα οικιακά απορρίμματά σας.
Αν έχει εκτυπωθεί ένα χημικό σύμβολο κάτω από το σύμβολο που απεικονίζεται ανωτέρω, αυτό το χημικό σύμβολο σημαίνει ότι η μπαταρία ή ο συσσωρευτής περιέχει ένα βαρύ μέταλλο σε ορισμένη συγκέντρωση. Αυτό θα υποδεικνύεται ως ακολούθως:
Hg: υδράργυρος (0,0005%), Cd: κάδμιο (0,002%),
Pb: μόλυβδος (0,004%)
Στην Ευρωπαϊκή Ένωση υπάρχουν ξεχωριστά συστήματα συλλογής για τα χρησιμοποιημένα ηλεκτρικά και ηλεκτρονικά προϊόντα, τις μπαταρίες και τους συσσωρευτές.
Παρακαλούμε διαθέστε αυτόν τον εξοπλισμό, τις μπαταρίες και τους συσσωρευτές στο τοπικό σας κοινοτικό κέντρο συλλογής/ανακύκλωσης απορριμμάτων.
Βοηθήστε μας να προστατεύσουμε το περιβάλλον στο οποίο ζούμε!

MITSUBISHI ELECTRIC CORPORATION

0904874HK5201